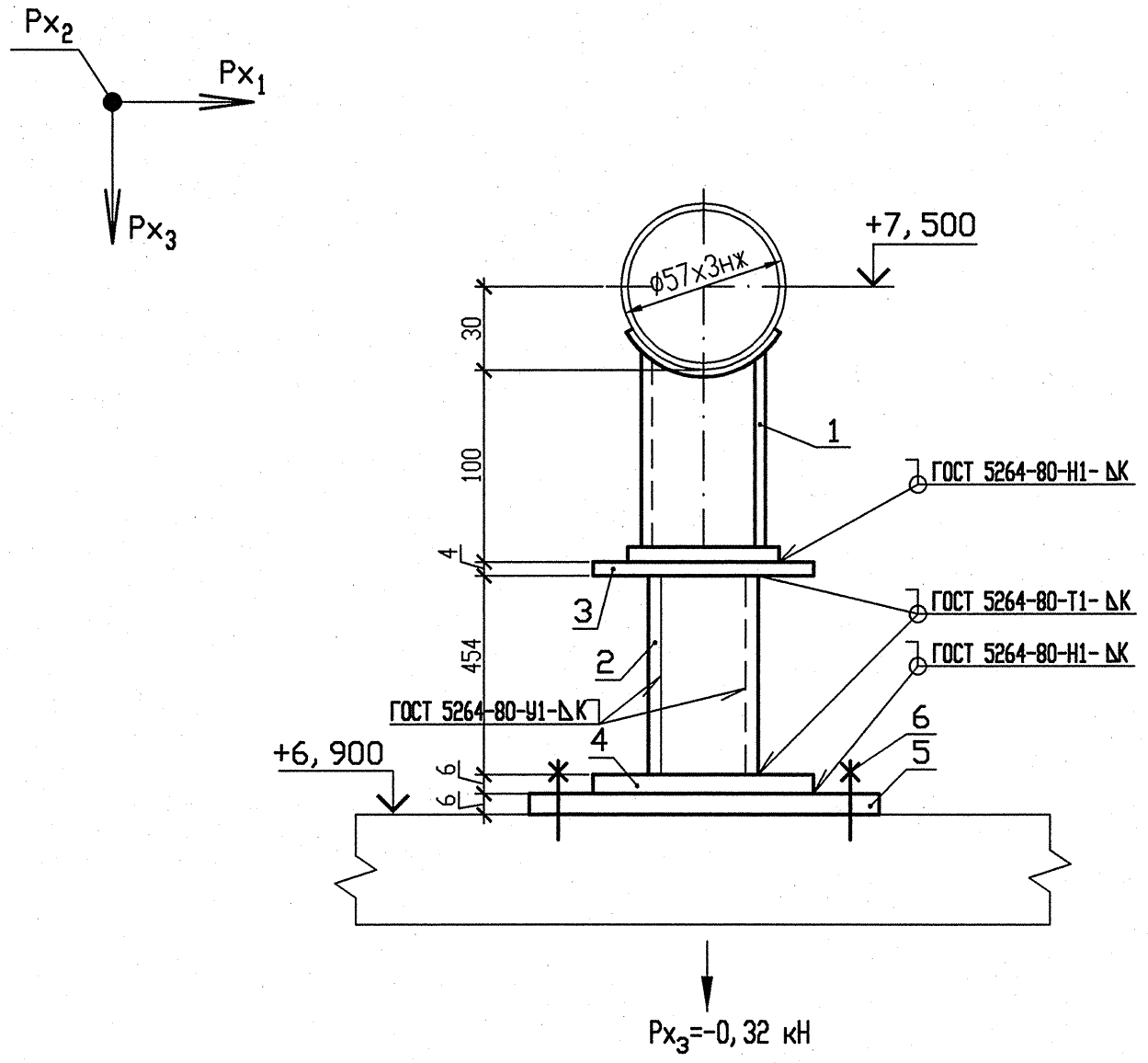


# СПЕЦИФИКАЦИЯ ДЕТАЛЕЙ

| Поз. | Обозначение | Наименование | Кол. | Материал | Масса, кг ед. | Масса, кг общ. | Примечание |
|---|---|---|---|---|---|---|---|
| 1 | 02 ОСТ 34-10-616-93 | Опора 57К | 1 | Сборный | 0,80 | 0,80 | |
| 2 | ГОСТ 8509-93 | Уголок 50х50х5 l=550 | 2 | Ст3сп ГОСТ 535-2005 | 2,07 | 4,14 | Смотри примечание пункт 5 |
| 3 | ГОСТ 19903-90 | Лист Б-ПН-О-4,0 150х150 | 1 | Ст3сп ГОСТ 16523-97 | 0,71 | 0,71 | |
| 4 | ГОСТ 19903-90 | Лист Б-ПН-О-6,0 150х150 | 1 | Ст3сп ГОСТ 14637-89 | 1,06 | 1,06 | |
| 5 | По чертежу R3.01293.9.0.21 | ГОСТ 19903-74 Лист Б-ПН-6х300х300 | 1 | С245 ГОСТ 27772-88 | 4,24 | 4,24 | |
| 6 | По чертежу R3.01293.9.0.21 | ГОСТ 28778-90 Болт БСР 12х110 У3 | 4 | Сборный | 0,14 | 0,56 | |
| | | | | | | | |
| | ГОСТ 2246-70 | Проволока | | Св-04Х19Н11М3 | — | — | |
| | ГОСТ 9467-75 | Электроды | | УОНИИ-13/45 | — | — | |
| | | | | Итого | | 11,51 | |

1 Монтажно-сборочный чертеж R3.00691.1.0.13 л.8.

2 Сварку производить по ГОСТ 5264-80.

3 Сварку опоры с трубопроводом производить по ОСТ 34-10-616-93.

4 Отметка трубопровода подлежит уточнению в соответствии с уклоном трубопровода.

5 Деталь позиции 2 обрезать на монтаже до размеров, указанных на чертеже, с уточнением по месту.

6 Катет шва (К) принять по наименьшей толщине свариваемых деталей.

7 Детали позиции 5,6 выполнить в соответствии с требованиями чертежа R3.01293.9.0.21.

8 Чертеж R3.01293.9.0.21 выпущен в качестве прилагаемого документа к R3.00695.1.0.13 "Трубопроводы автоматического химического контроля".

9 Максимальная нагрузка на опору $Px_3$ дана с учетом сейсмического воздействия.

10 Изготовить один комплект.

| Инв. N подл. | Подп. и дата | Взам. инв. N |
|---|---|---|
| R3.00691.1.0.13 | 17.04.13 | |

| Изм | N уч. | Лист | N докум | Подп. | Дата |
|---|---|---|---|---|---|
| 4 | - | Зам. | 230-13 | | 17.04 |
| Инженер 2к. | | Панфилова | | | 17.04 |
| Пров. инж. 1к. | | Послушаев | | | 17.04 |
| Пров. вед. инж. | | Исаева | | | 18.04 |
| Н. контр. | | Краснояров | | | 24.04 |

АРХИВНЫЙ ЭКЗЕМПЛЯР

210012. 0000029. 40003. 011
СО. 00 R3.00691.1.0.13

Ростовская АЭС Блок 3

| Реакторное отделение Негерметичная часть Вспомогательные трубопроводы системы СВО-2 | Стадия | Лист | Листов |
|---|---|---|---|
| | Р | 104 | |
| Опора скользящая 57 | ОАО "НИАЭП" 2013 | | |

Формат А3